VANNE BOISSEAU SPHERIQUE MODELE 2118

Vanne qui possède une étanchéité absolue et nécessite peu d'entretien.

Elle est utilisée sur diverses applications : réseaux d'air , d'eau , de produits chimiques …

Elle est entièrement fabriquée en inox .

Pression maxi de service	16 bars
Raccordement	Entre brides PN 16
Plage de température	-25°C à 180°C
Sécurité	Système de blocage poignée
Platine	ISO 5211 (pour montage actionneur)

Construction :

N°	Désignation	Matériaux
1	Corps	Inox CF8M
2	Brides	Inox CF8M
3	Joint	PTFE
4	Sphère	Inox 316
5	Siège	PTFE
6	Axe	Inox 316
7	Rondelle	PTFE
8	Joint torique	Viton
9	Garniture presse étoupe	PTFE
10	Presse étoupe	Inox 304
11	Ecrou	Inox 304
12	Rondelle	Inox 304
13	blocage poignée	Inox 304
14	Rondelle	Inox 304
15	Butée	Inox 304
16	Poignée	Inox 304
17	Protection poignée	Vinyl

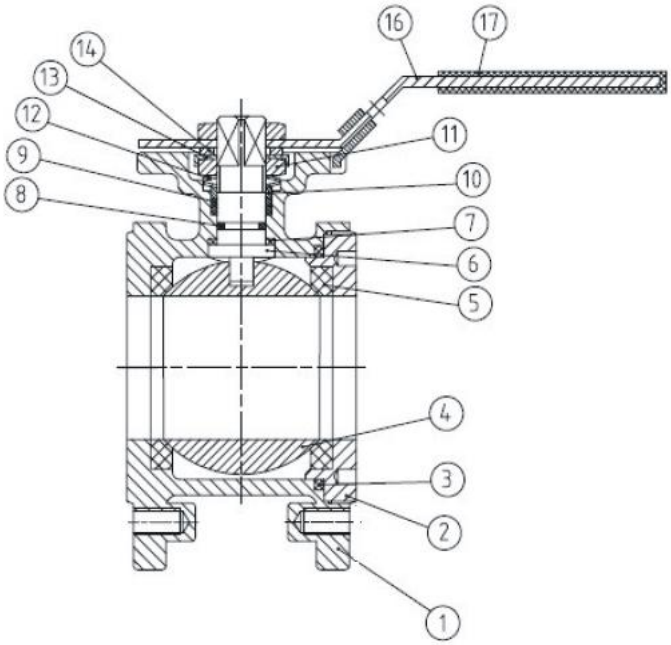

APEF Robinetterie industrielle Parc d'activités LANA 64210 ARBONNE tel :05-59-63-60-36 fax: 05-59-42-09-18 e-mail: APEF@wanadoo.fr

VANNE BOISSEAU SPHERIQUE MODELE 2118

Côtes et encombrements vanne boisseau sphérique :

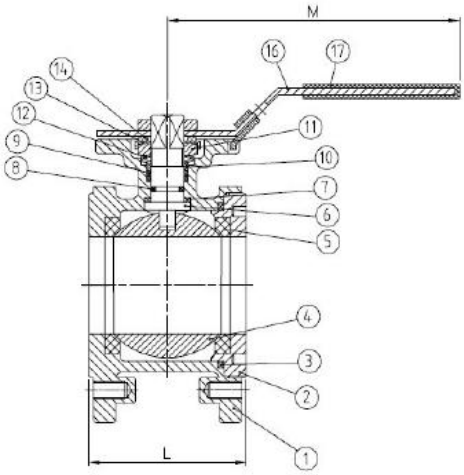

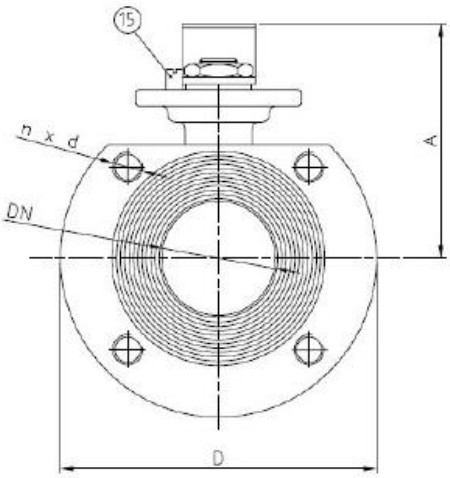

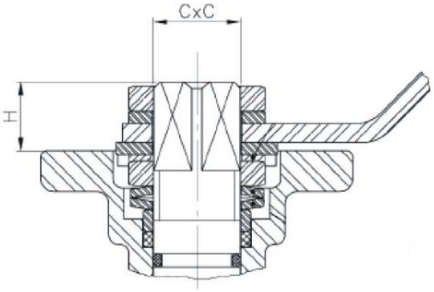

DN	Ø	PN bars	DA (mm)	A (mm)	L (mm)	M (mm)	CxC	H (mm)	Iso 5211	Poids (g
½	15	16	95	80	36	150	9x9	9.5	F-03	1.7
¾	20	16	105	85	38	150	9x9	13	F-03	1.9
1	25	16	116	95	50	170	11x11	10	F-04 / F-05	2.5
1 ¼	32	16	140	100	53	170	11x11	12.5	F-04 / F-05	3.5
1 ½	40	16	150	105	65	210	14x14	14.5	F-05 / F-07	4.35
2	50	16	165	115	78	210	14x14	14	F-05 / F-07	5.45
2 ½	65	16	185	130	98	260	17x17	17	F-07 / F-10	7.8
3	80	16	200	145	118	260	17x17	16	F-07 / F-10	10.3
4	100	16	220	175	140	260	17x17	19	F-07 / F-10	18

Options

Actionneurs pneumatique D.E / S.E	Electrovanne alimentation en air	Tube RILSAN pour raccordement	Raccords
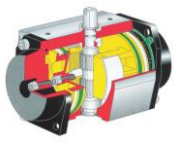			

APEF Robinetterie industrielle Parc d'activités LANA 64210 ARBONNE tel :05-59-63-60-36 fax: 05-59-42-09-18 e-mail: APEF@wanadoo.fr

VANNE BOISSEAU SPHERIQUE A BRIDES MODELE 2528

Pertes de charges :

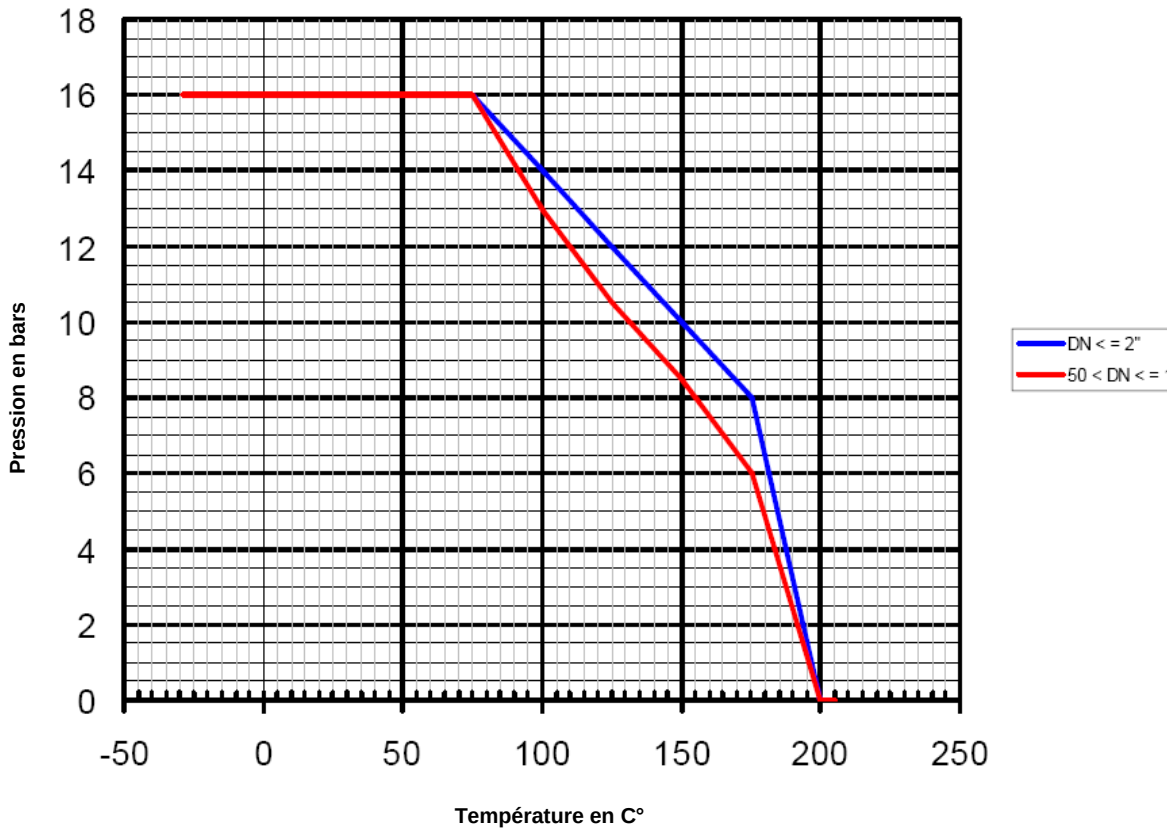

Tableau KV en m³/h :

DN	1/2	3/4	1	1 1/4	1 1/2	2	2 1/2	3	4
Kv en m³/h	24	43	83	130	205	340	520	1100	1820